[NL] Veiligheidsinstructies [EN] Safety Instructions [DEU] Sicherheitsanweisungen [FR] Conseils de sécurité
[DK] Sikkerhedsanvisninger [SE] Säkerhetsanvisningar [ES] Instrucciones de seguridad

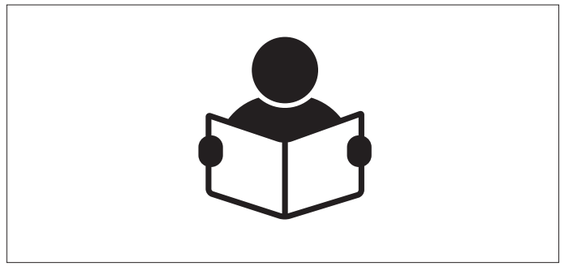

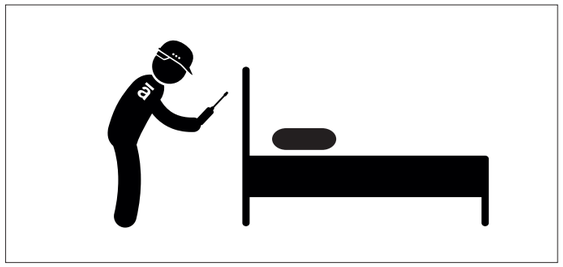

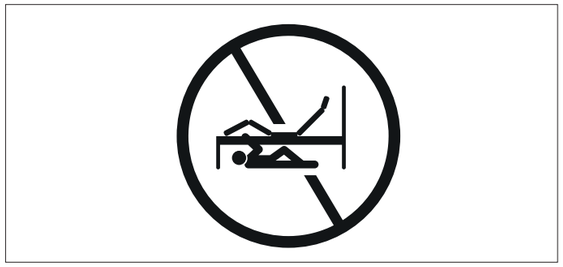

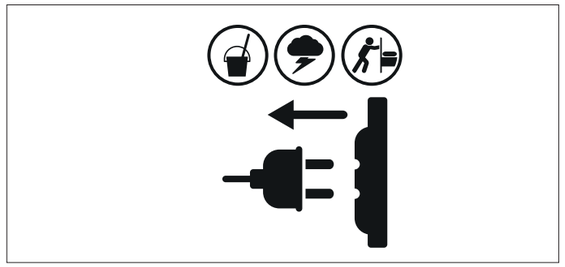

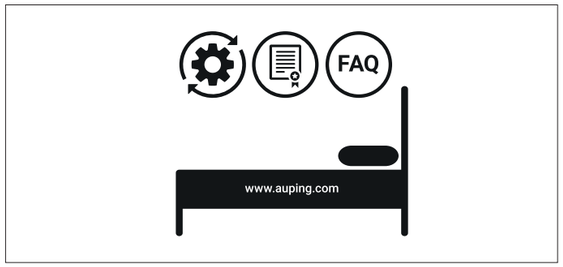

Royal

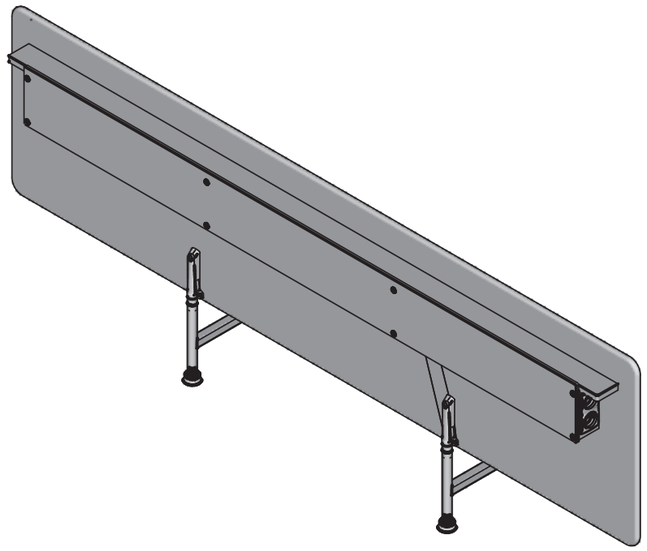

Koninklijke Auping bv
Maagdenburgstraat 26
NL-7421 DC Deventer
The Netherlands
info@auping.nl
www.auping.nl

Auping Germany B.V. & Co. KG
Hohenstauenring 57
50674 Köln
Deutschland
info@auping.de
www.auping.de

Royal Auping NV
Fraikinstraat 12
2200 Herentals
België
customers@auping.be
www.auping.be

Royal Auping Scandinavia
Hoffdingsvej 16 st.
2500 Valby
Danmark
info@auping.dk
www.auping.dk

www.auping.com

auping

6513890/09-2020

auping

①

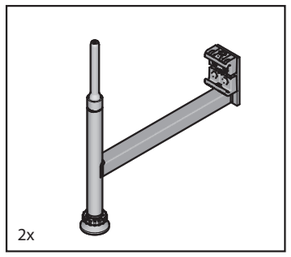
2x

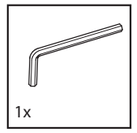
1x

③

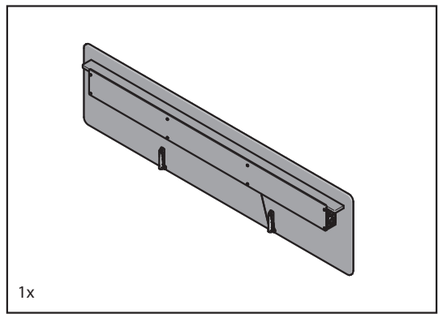
1x

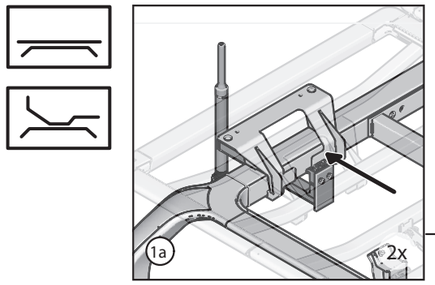
1a
2x

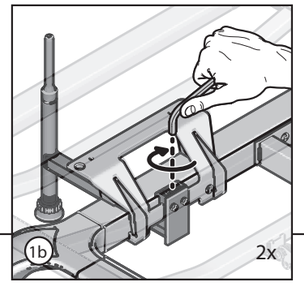
1b
2x

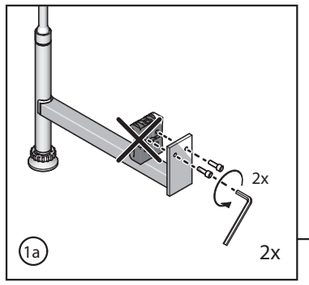
2x
1a
2x

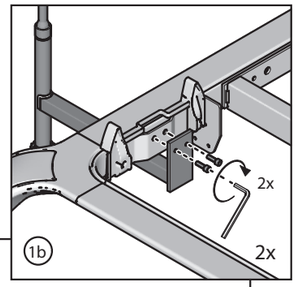
2x
1b
2x

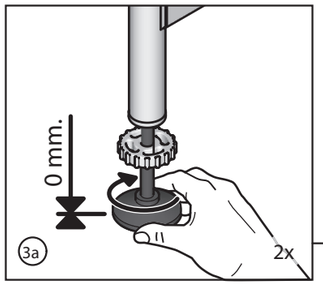
0 mm.
3a
2x

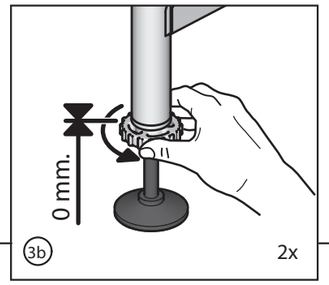
0 mm.
3b
2x

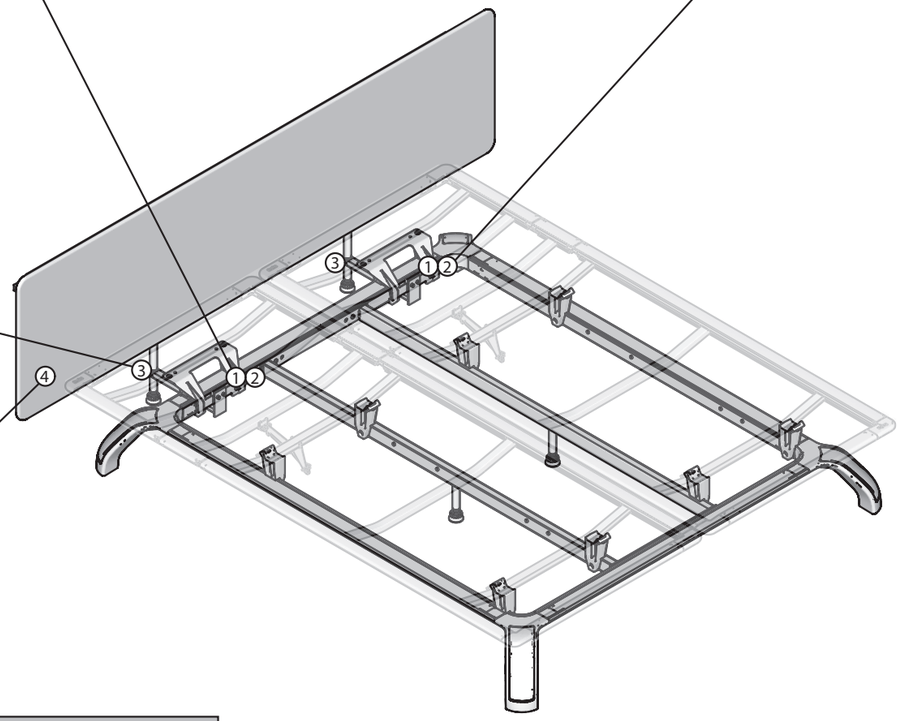
3
1
2
4
3
1
2

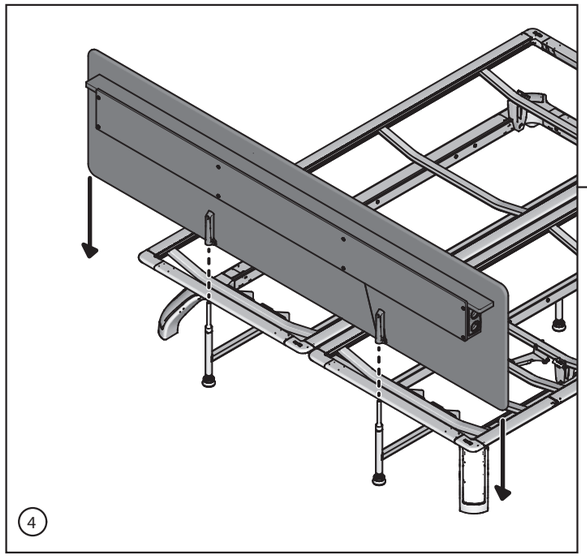
4

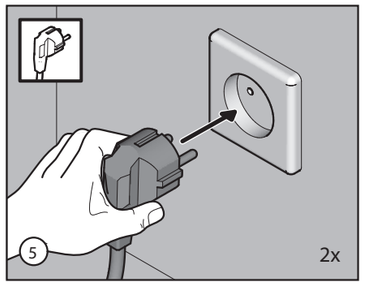
5
2x