[NL] Veiligheidsinstructies [EN] Safety Instructions [DEU] Sicherheitsanweisungen [FR] Conseils de sécurité
[DK] Sikkerhedsanvisninger [SE] Säkerhetsanvisningar [ES] Instrucciones de seguridad

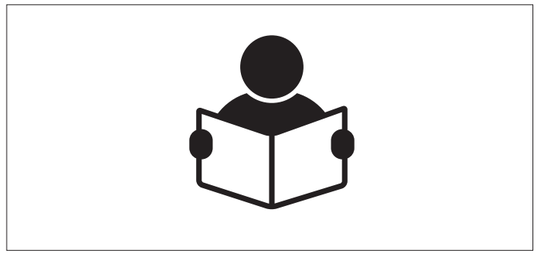

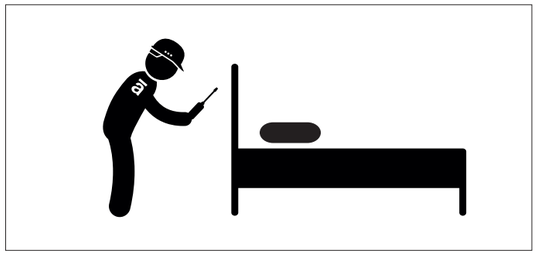

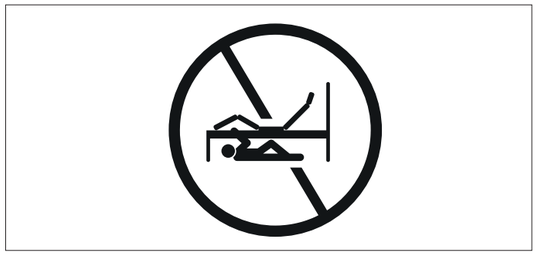

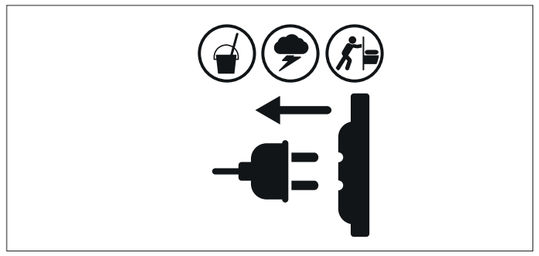

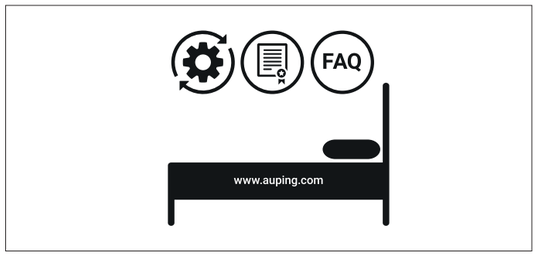

Koninklijke Auping bv
Maagdenburgstraat 26
NL-7421 DC Deventer
The Netherlands
info@auping.nl
www.auping.nl

Auping Germany B.V. & Co. KG
Hohenstauenring 57
50674 Köln
Deutschland
info@auping.de
www.auping.de

Royal Auping NV
Fraikinstraat 12
2200 Herentals
België
customers@auping.be
www.auping.be

Royal Auping Scandinavia
Hoffdingsvej 16 st.
2500 Valby
Danmark
info@auping.dk
www.auping.dk

www.auping.com

auping

6517590/08-2020

Boxspring hoofd- en voetbord

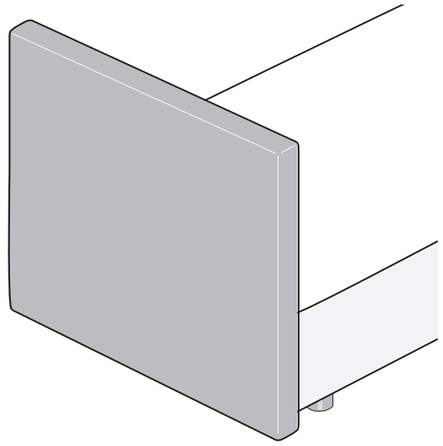

auping

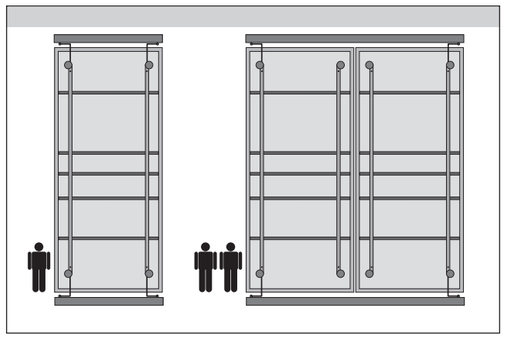

1019960

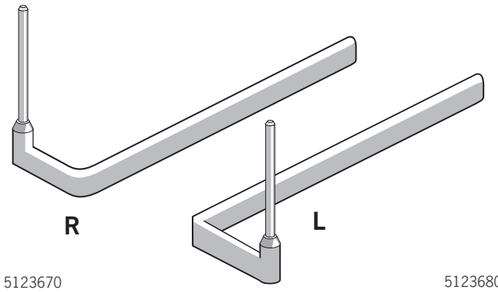
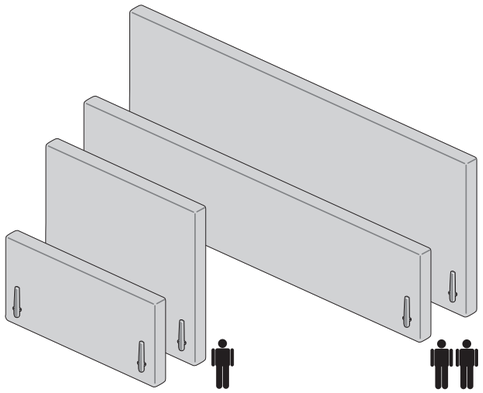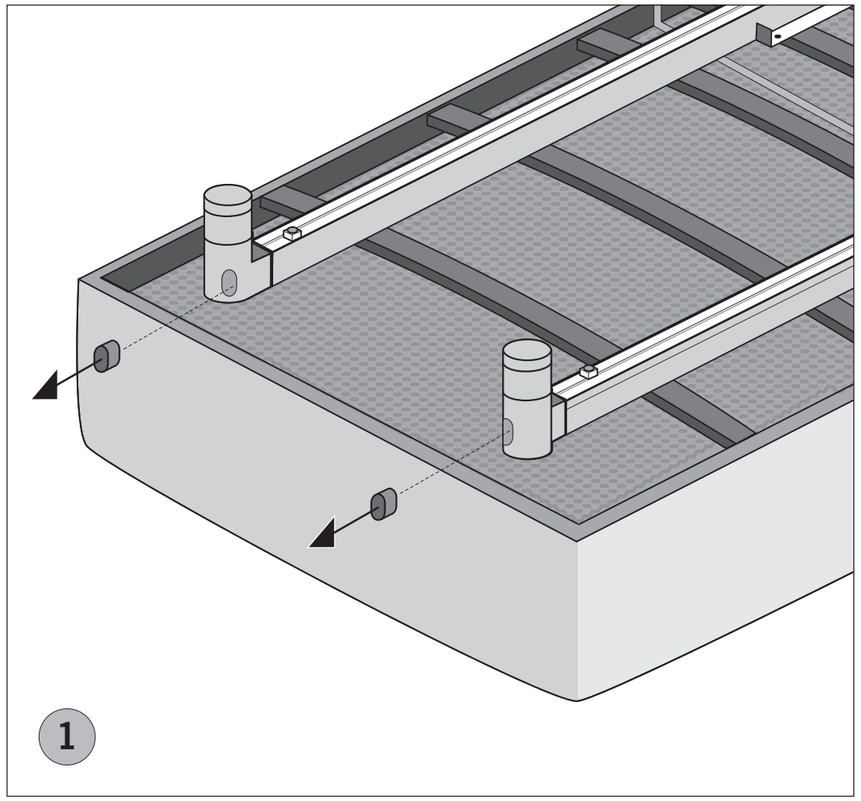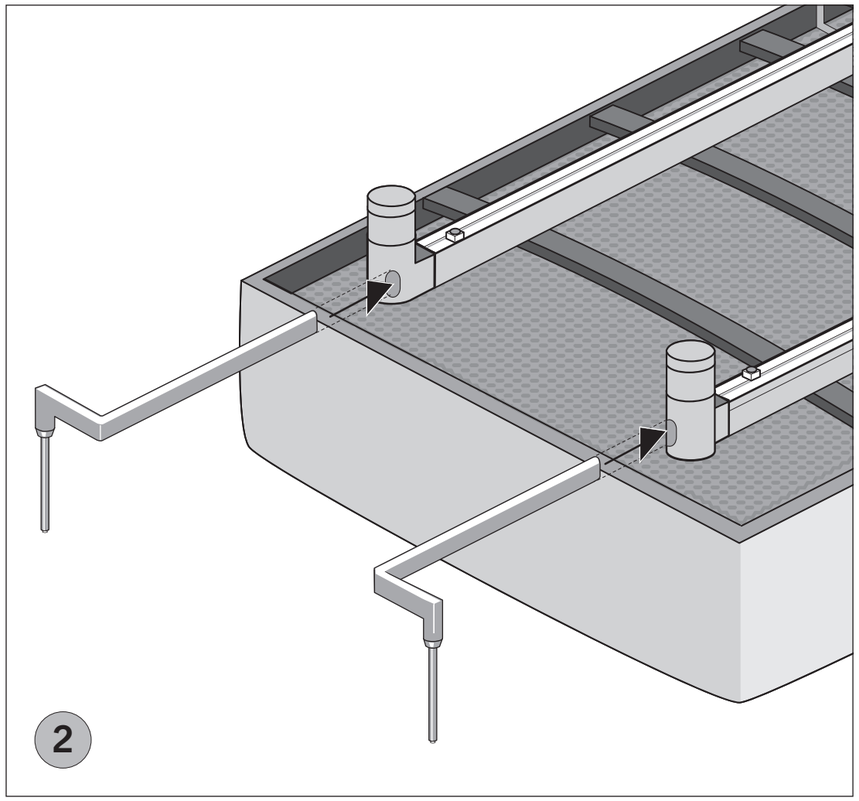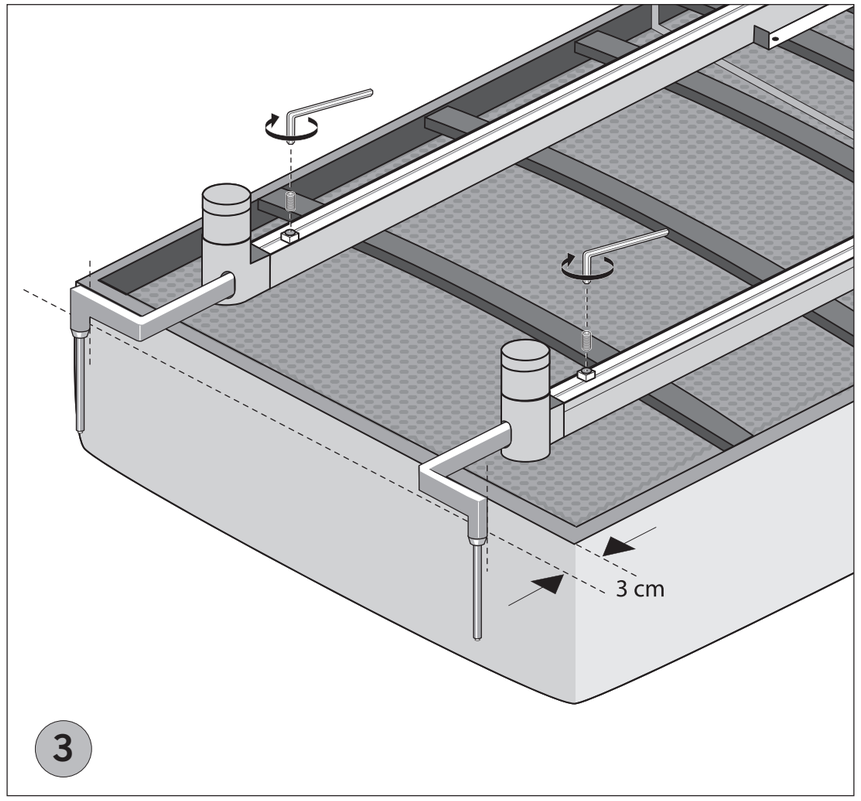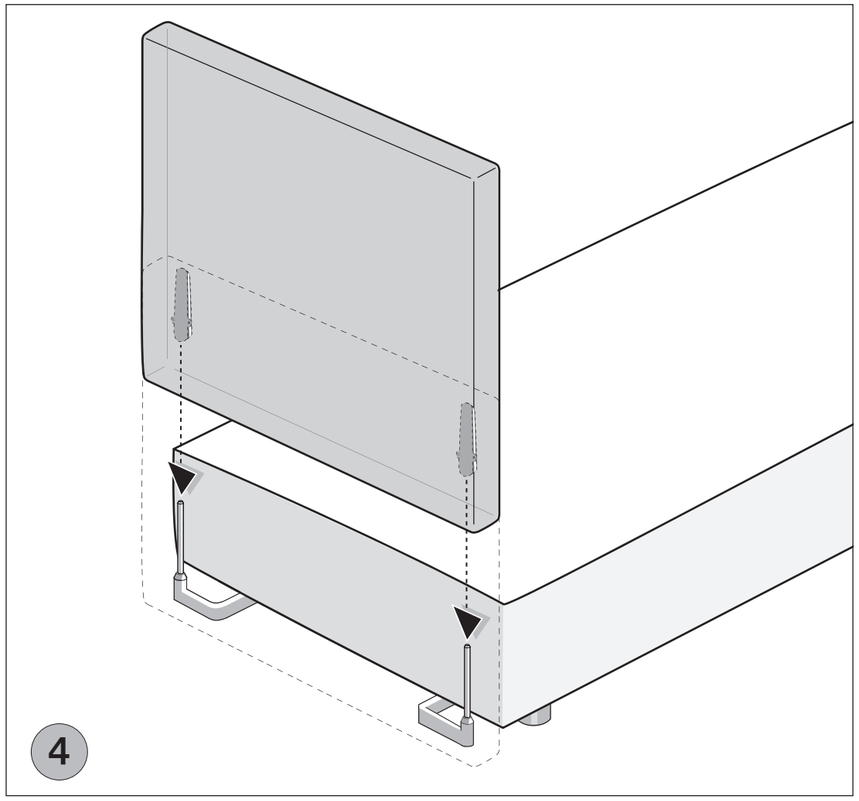
5123670 5123680