Koninklijke Auping bv
Maagdenburgstraat 26
7421 ZC Deventer, Holland
Postbus 67
7400 AB Deventer, Holland
Tel. +31 570 68 19 11
Fax +31 570 50 12 21
E-mail: info@auping.nl

voor België en Luxemburg/
pour la Belgique et le
G.D. de Luxembourg:
Royal Auping NV/SA
Hangar 26/27
Rijnkaai 102
B-2000 Antwerpen
Tel. +32 3 257 13 47
Fax +32 3 257 19 62
E-mail: info@auping.be

für Deutschland:
Auping Germany & Co. KG
Hansaring 97
50670 Köln Deutschland
Tel. +49 221 960 27683
Fax +49 221 960 27682
E-mail: info@auping.de

for Skandinavien:
Royal Auping
Allégade 8F, st.
2000 Frederiksberg
Denmark
Tel. +45 33 17 94 34
Fax +45 33 13 08 51
E-mail: info@auping.dk

For other countries, see www.auping.com

auping

6513010/02-2017

AVS 370

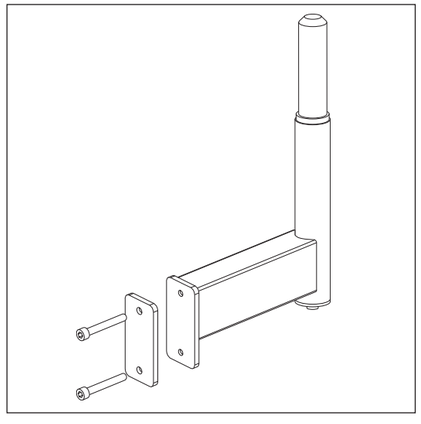

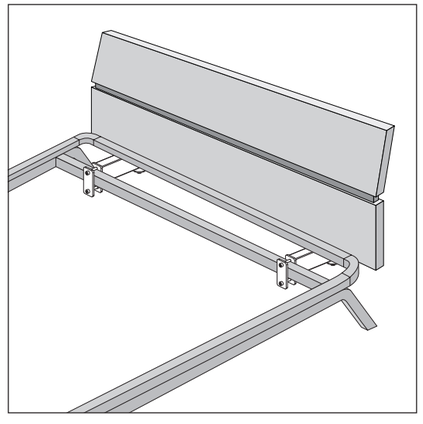

auping

4x

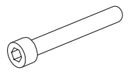

17871

2x

311958

2x

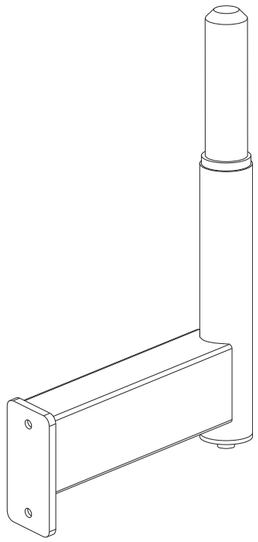

530088

1x

101994
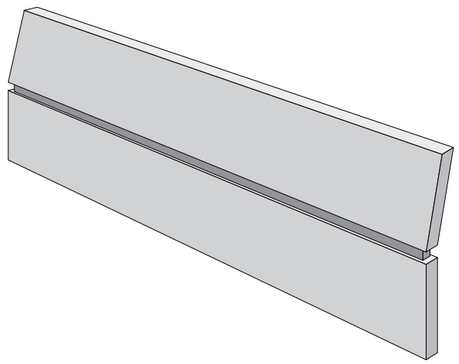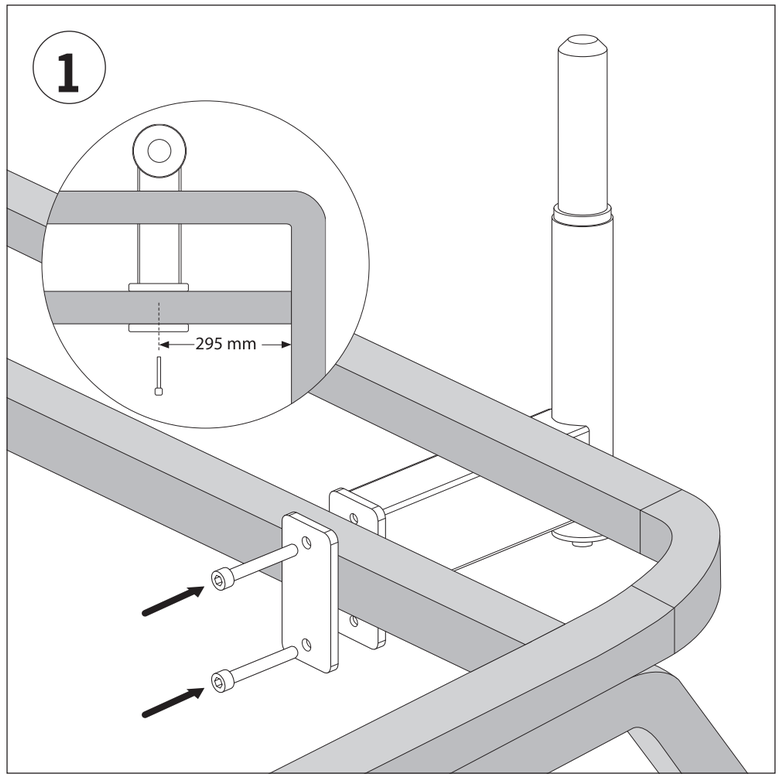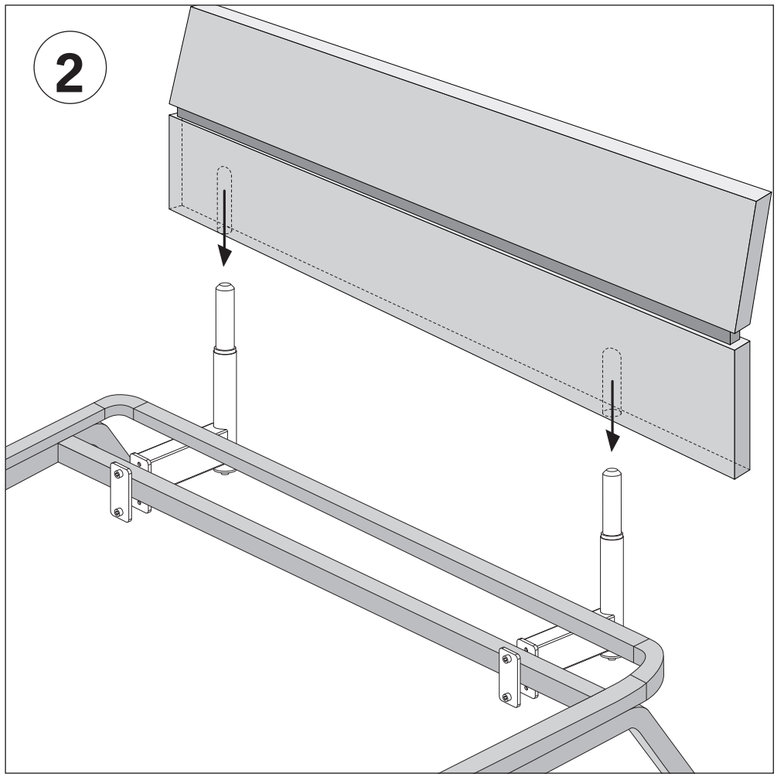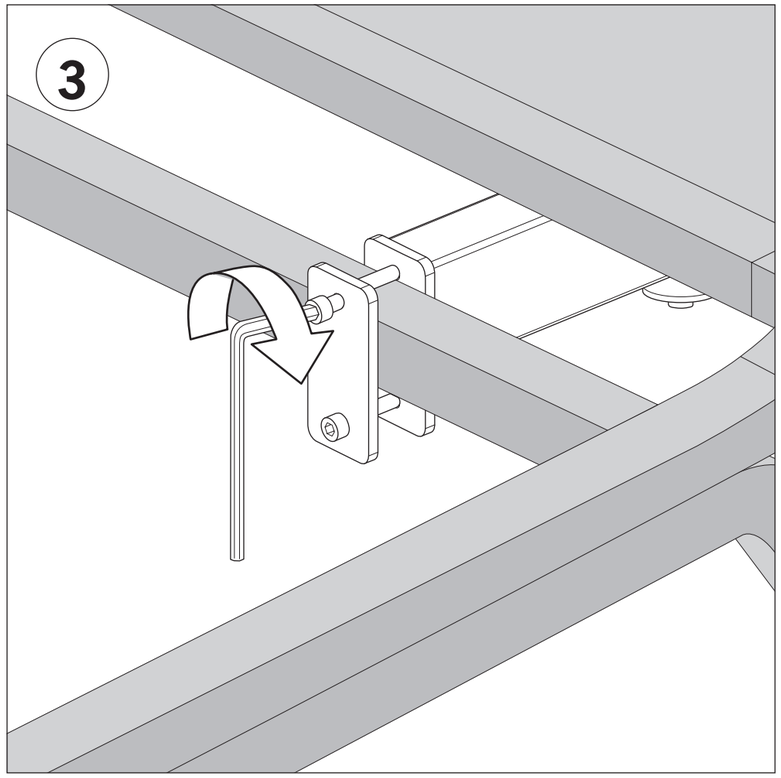
1x